Angebotszeichnung
QUOTATION DRAWING

Teil-Nr. *ITEM-NO.*	Stueck *QTY.*	Benennung *PART - NAME*	Werkstoff *MATERIAL*	Oberflaeche *SURFACE*
1	1	Gehaeuse NW 19	PA12-GF20	black
2	1	O-RING 18.0 X 2.5	FPM	black

SCHNITT/*SECTION* A-A

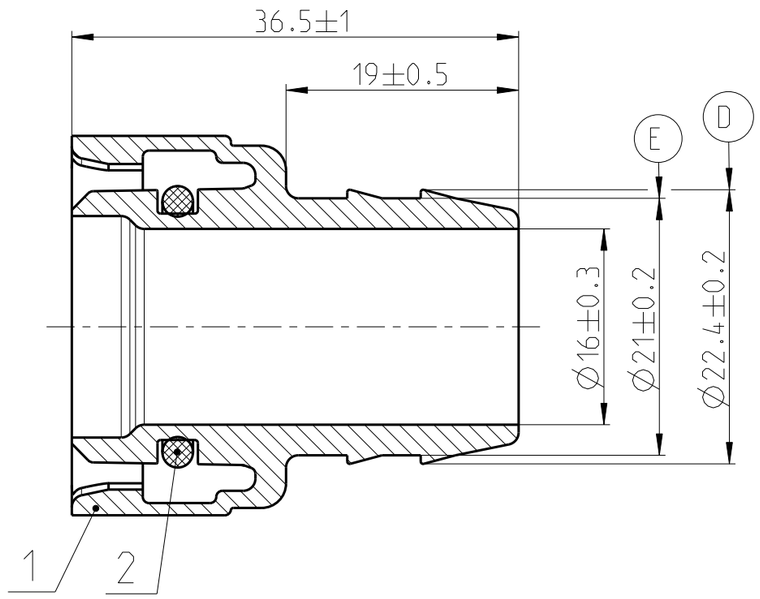

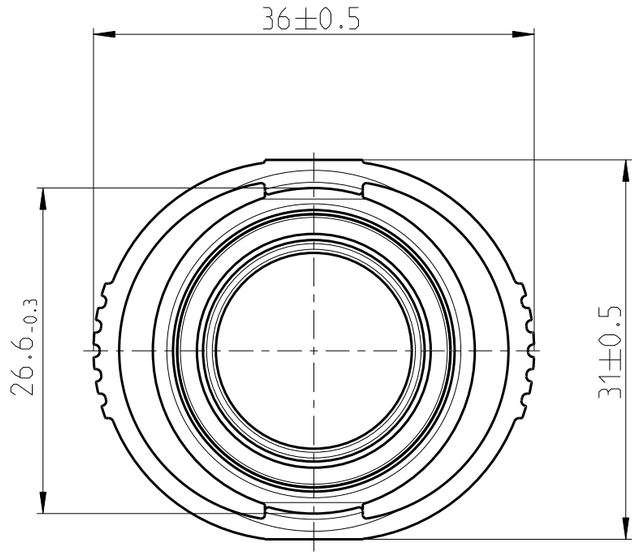

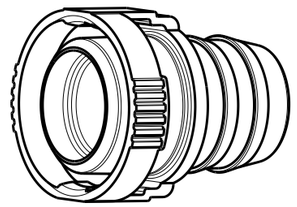

MASSSTAB/*SCALE* 1:1

NORMAQUICK - ASSEMBLY MARKING	
Customer part-No.:	-
Trademark:	-
Manufacturer code:	NORMA
NORMA date code:	XX YY
Material code molding part:	>PA12-GF20<

Stutzen NW 19/*Spigot DN19*

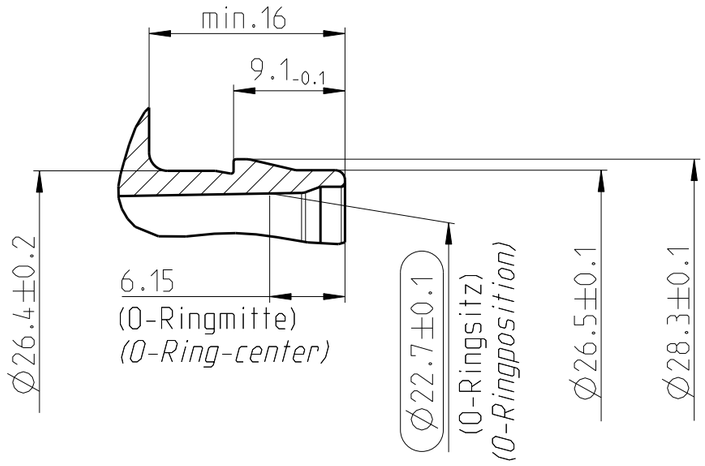

INDEX Teil *PART*	INDEX Zeichg *DWG*	Anz. *QTY.*	Anderung *DESCRIPTION*	Aend.Nr. *CHANGE-NO.*	Datum *DATE*	Bearb. *DRAWN*	Gepr. *CHECKED*
-	E	-	Ø22.4±0.2 war Ø22.4-0.2	600995	14.02.02	Imago-Gr	Strauss
-	D	1	Ø22.4±0.2 war Ø22.4-0.2	3988/99	10.06.99	Imago-Gr	Bock
-	C	-	Zeichnung ueberarbeitet, war Viton 70 Shore A	3041/98	15.06.98	Bauer	Bock
-	B	-	Zeichnungsrahmen neu / Toleranzen hinzu	2301/97	18.08.97	Bauer	Bahner
-	A	-	Zeichnungsrahmen neu	1679/97	10.01.97	Bauer	Bahner

Allgemeintoleranz: *GENERAL TOLERANCE:*	Form- und Lagetoleranz: *FORM AND POS. TOL.:*	Abmass fuer Winkel: *DEVIATION FOR ANGLE:*	Gewicht / *WEIGHT:* errechnet *CALCULATED*	gewogen *actual*	Volumen: *VOLUME:*	Pruefkennzeichnung: *TEST MARKING:*
-	-	±2°	-	-	- cm³	

Projektions-Methode 1
1st ANGLE PROJECTION
DIN ISO 128-30

Material: siehe Stueckliste
Material-No.: -
Oberflaeche: siehe Stueckliste
SURF. QUAL.:

PART NAME:
NORMAQUICK V2 NW 19-0°
one-piece
-

NORMA-Patentnummer:
PATENT NUMBER:
- -
-

Massstab: *SCALE:* 2:1 -

	Datum/*DATE*	Name/*NAME*
Bearb./*DRAWN*	04.03.96	Krupa
Gepr./*CHECKED*	-	Guggenb.
Norm	-	-

Benennung:
NORMAQUICK V2 NW 19-0°
einteilig
-

Bandlaenge:
LENGTH OF BAND:

Schutzvermerk nach ISO 16016 beachten
CONSIDER AFTER PROTECTION NOTICE ISO 16016

Kunde/*CUSTOMER:* -

DIN A 3 | *SHEET:* 1 | *SHEETS* 1

ZNE:

Ursprung/Anfrage:
ENQUIRY-No.:
9990001421

NORMA Germany GmbH
Postfach 1149 ● 63461 Maintal

© COPYRIGHT BY NORMA Group

Zeichnungs-Nr./*DRAWING-NO.:*
0713 8005 019

INDEX *PART* 00 | *DWG* 0E | TYPE Q

SUB.F.: - | *SUB.FROM:* -

CAD-SYSTEM Pro/Engineer | *DRAWING-NAME:* 07138005019_Q | *MODEL-NAME:* 07138005019 | *MODEL-TYP:* ASSEM